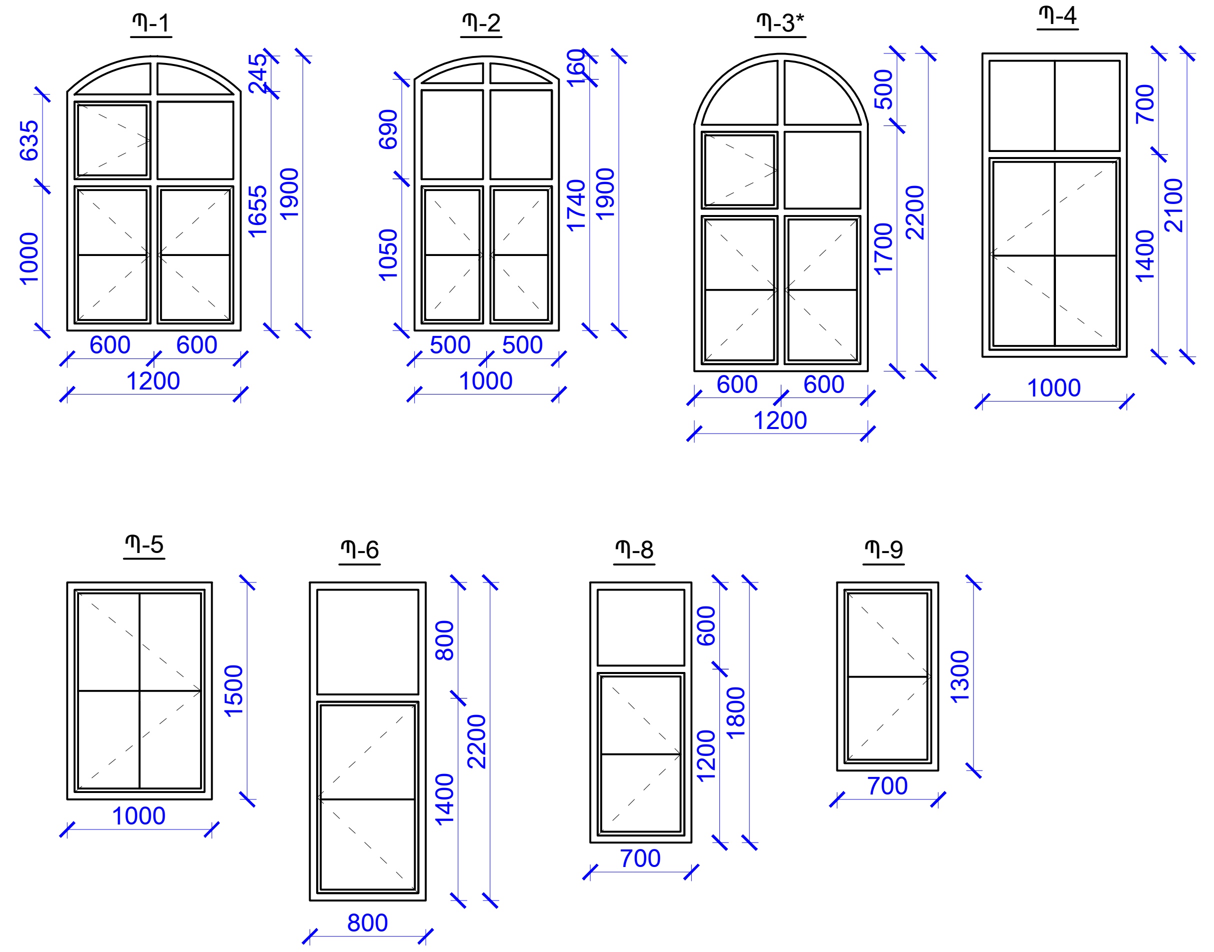

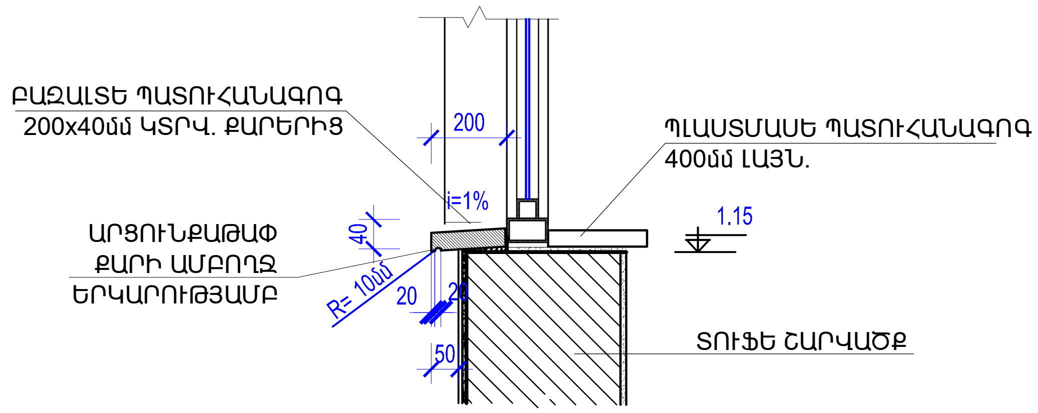

ՊԱՏՈՒՀԱՆՆԵՐԻ ՄԱՍՆԱԳԻՐ

ԱՆՎԱՆՈՒՄ	ՆՅՈՒԹԸ)	ԼԱՅՆ (մ)	ԲԱՐՁՐ (մ)	ՔԱՆԱԿ (հատ)	ԲԱՑՎՈՂ ($մ^2$)	ՉԲԱՑՎՈՂ ($մ^2$)	ՊԼԱՍՏՄԱՍԵ ՊԱՏՈՒՀԱՆԱԳՈԳ b=400մմ (գծ.մ)	ԲԱԶԱԼՏԵ ՊԱՏՈՒՀԱՆԱԳՈԳ b=200մմ (գծ.մ)	ՇԵՂԵՐԻ ՋԵՐՄԱՄԵԿՈՒՍԱՑՈՒՄ ՆԵՐԿՈՒՄ ԼԱՍՏԵՔՍ ՆԵՐԿՈՎ ($մ^2$)	ՇԵՂԵՐԻ Ց/Ա ՍՎԱՂ ԵՎ ՆԵՐԿՈՒՄ ՃԱԿԱՏԱՅԻՆ ՆԵՐԿՈՎ ($մ^2$)	ՊԱՏՈՒՀԱՆԻ ԵՎ ՊԱՏՈՒՀԱՆԱԳՈԳԻ ՏԱԿ ԼԻՑՔ Ց/Ա ՍՎԱՂՈՎ 3սմ ՀԱՍՏ (մ3)
Պ-1	ՄԵՏԱՂԱՊԼԱՍՏԵ (	1,20	1,90	27	42.7	16.2	35.1	32.4	54.0	-	0.44
Պ-2		1,00	1,90	4	4.0	3.4	4.4	4.0	7.7	-	0.05
Պ-3		1,20	2,20	1	3.5	0.90	1.3	1.2	2.2	-	0.02
Պ-4		1.00	2.10	3	4.2	2.1	3.3	3.0	6.2	2.3	0.04
Պ-5		1.00	1.50	5	7.5	0.0	5.5	5.0	8.0	3.0	0.07
Պ-6		0.80	2.20	2	2.24	1.3	1.8	1.6	4.2	-	0.02
Պ-8		0.70	1.80	2	1.68	0.84	0.8	1.4	3.4	1.3	0.02
Պ-9		0.70	1.30	4	3.6	0.0	2.4	2.8	5.3	2.0	0.04
ԸՆԴԱՄԵՆԸ					69.4	24.7	54.6	51.4	91.04	8.6	0.69
	ՇԵՐՏԱՎԱՐԱԳՈՒՅՐ ՊԱՏՈՒՀԱՆՆԵՐԻ ՀԱՄԱՐ - 108.5մ2										
	ՀԱՅԵԼԻՆԵՐ ՍԱՆՀԱՆԳՈՒՅՑՆԵՐՈՒՄ - 14 հատ										
	ՍԱՆՀԱՆԳՈՒՅՑՆԵՐՈՒՄ ԿԱԽԻՉՆԵՐ ՍՐԲԻՉՆԵՐԻ ՀԱՄԱՐ - 77 հատ										
	ՍԱՆՀԱՆԳՈՒՅՑՆԵՐՈՒՄ ԿԱԽԻՉՆԵՐ ԶՈՒԳ ԹՂԹԻ ՀԱՄԱՐ - 14 հատ										

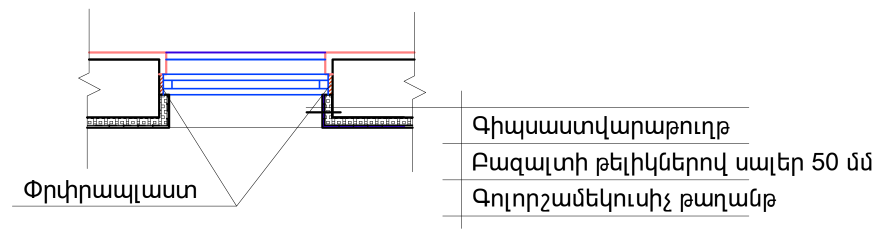

ԾԱՆՈԹՈՒԹՅՈՒՆ

1. ՊԱՏՈՒՀԱՆՆԵՐԻ ՉԲԱՑՎՈՂ ԿՈՐ ՀԱՏՎԱԾՆԵՐ 7.43 ՔՄ, ՉԲԱՑՎՈՂ ՈՒՂԻՂ ՀԱՏՎԱԾՆԵՐ 25.17 ՔՄ
2. ՆՈՐ ՏԵՂԱԴՐՎՈՂ ՊԱՏՈՒՀԱՆՆԵՐԸ ՊԱՏՎԻՐԵԼՈՒՑ ԱՌԱՋ ՃՇՏԵԼ ՉԱՓԵՐՆ ԸՍՏ ԲԱՑՎԱԾՔՆԵՐԻ, ՔԱՆԻ ՈՐ ՆԱԽԱԳԾՈՒՄ ՉԱՓԵՐԸ ՏՐՎԱԾ ԵՆ ՄԻՋԻՆԱՑՎԱԾ ԹՎԵՐՈՎ:
3. ՍԱՆՀԱՆԳՈՒՅՑՆԵՐՈՒՄ ՊԼԱՍՏՄԱՍԵ ՊԱՏՈՒՀԱՆԱԳՈԳ ՆԱԽԱՏԵՍՎԱԾ ՉԷՆ:
4. ԲՈԼՈՐ ՊԱՏՈՒՀԱՆՆԵՐԻ ԱՐՏԱՔԻՆ ՊԱՏՈՒՀԱՆԱԳՈԳԵՐԸ ԻՐԱԿԱՆԱՑՆԵԼ ԲԱԶԱԼՏԵ 200x40(h) ԿՏՐՎԱԾՔԻ ՔԱՐՈՎ:
5. *- ՈՎ ՆՇՎԱԾ ԵՆ ԳՈՒՆԱՎՈՐ ԱՊԱԿԻՈՎ ՊԱՏՈՒՀԱՆՆԵՐԸ

ԾՐԱԳՐԻ ԱՌԱՋԱԴՐԱՆՔ՝ TGQ-09				ՎԱՐԴԱՁՈՐԻ ՄԱՆԿԱՊԱՐՏԵԶԻ ԿԱՌՈՒՑՄԱՆ ՀԱՄԱՐ ԱՆՀՐԱԺԵՇՏ ՆԱԽԱԳԾԱՅԻՆ ԱՇԽԱՏԱՆՔՆԵՐ			
				ՃԱՐՏԱՐԱՊԵՏԱԿԱՆ ԼՈՒԾՈՒՄՆԵՐ	ՓՈՒԼ	ԹԵՐԹ	ԹԵՐԹԵՐ
ՆԱԽԱԳԾ.	Թ. ՀԱՅՐԱՊԵՏՅԱՆ				ԱՆ	ՃԼ-15	34
ՆԳՃ	Գ. ՀՈՎՀԱՆՆԻՍՅԱՆ			ՊԱՏՈՒՀԱՆՆԵՐԻ ՄԱՍՆԱԳԻՐ	ԷՆՋԻՆԻՐԻՆԳ ԷՎՐՈՍ ՍՊԸ	ENGINEERING EVROS LLC	
ՊԱՇՏՈՆ	ԱԶԳԱՆՈՒՆ	ՍՏՈՐԱԳՐ.					